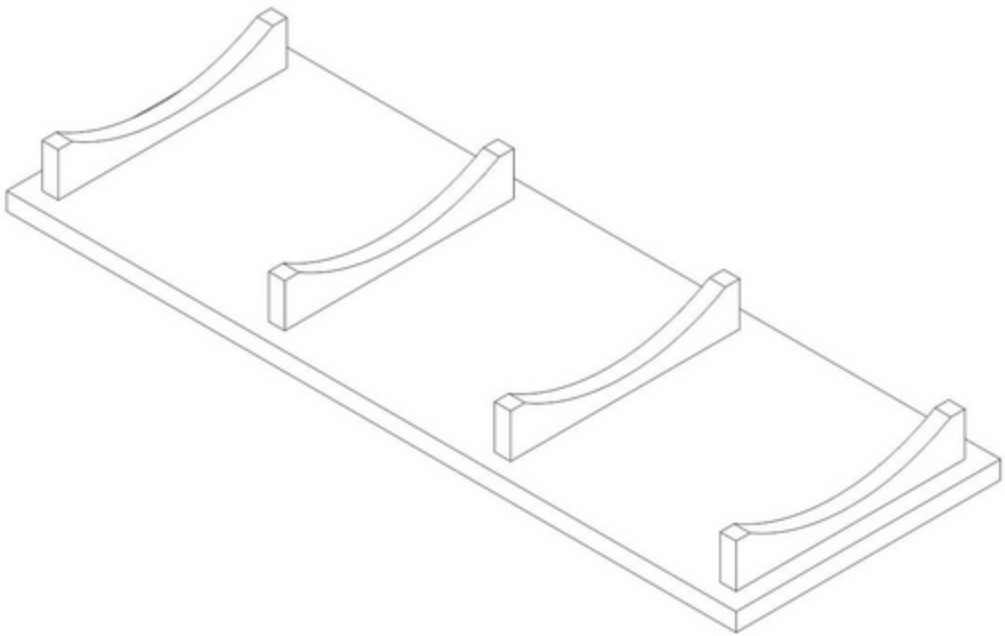

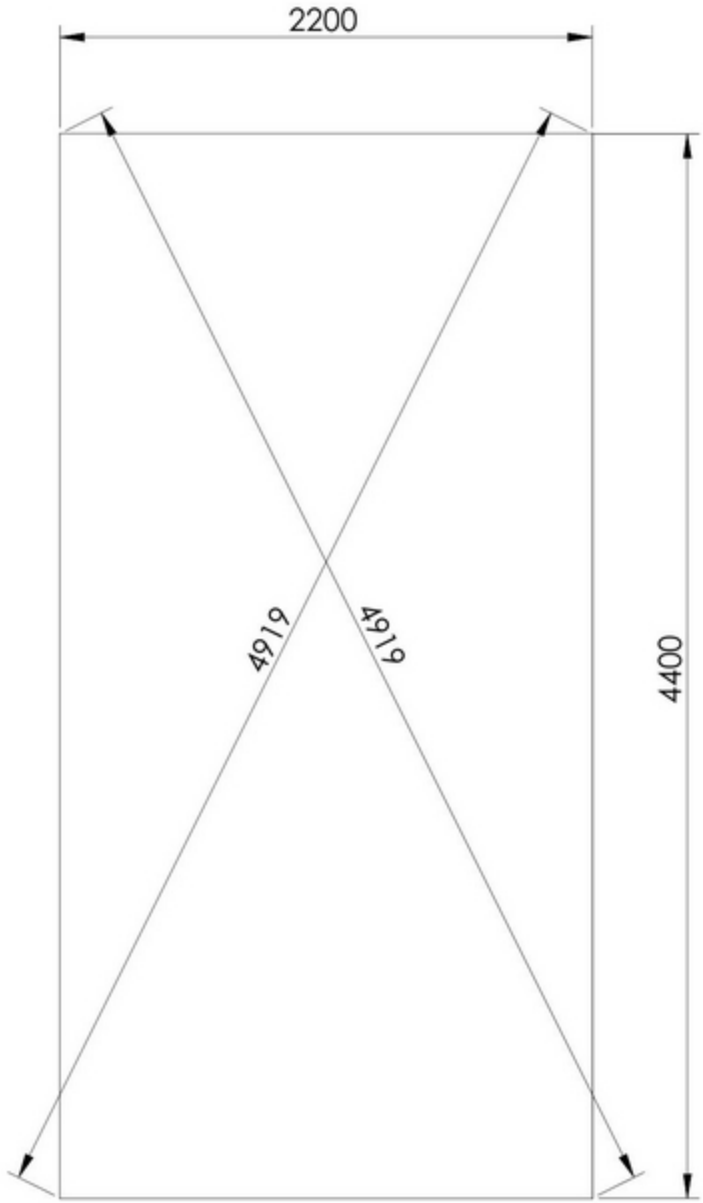
2200
4919
4919
4400