Fundamentpläne – Saunafass ohne Vorraum

Foundation – Sauna Barrel ø1,9 x 2,5 M

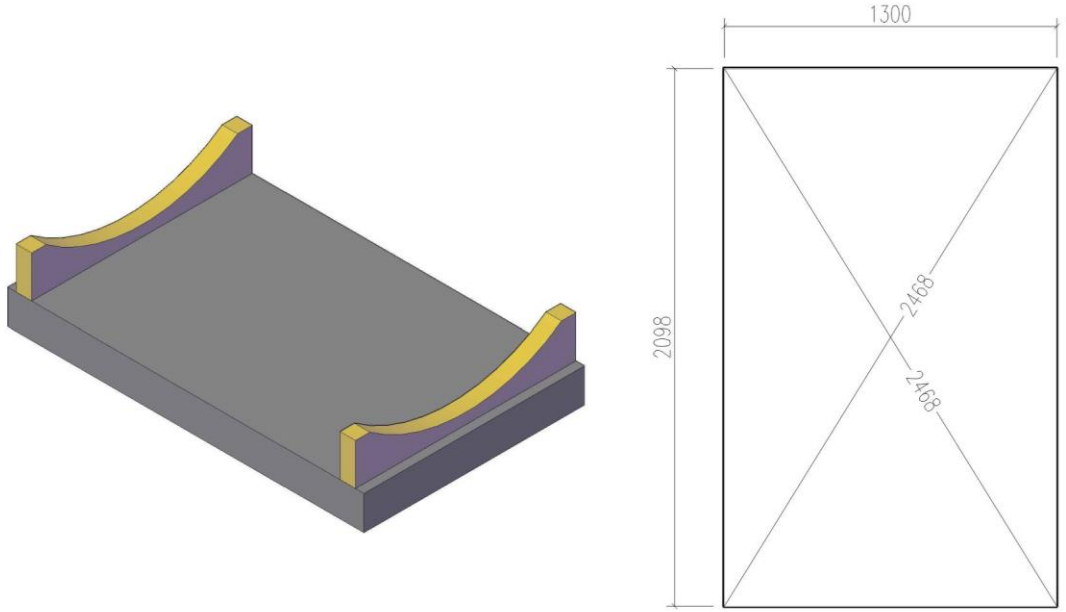

Fundamentpläne – Saunafass ohne Vorraum

Foundation – Sauna Barrel ø2,2 x 2,5 M

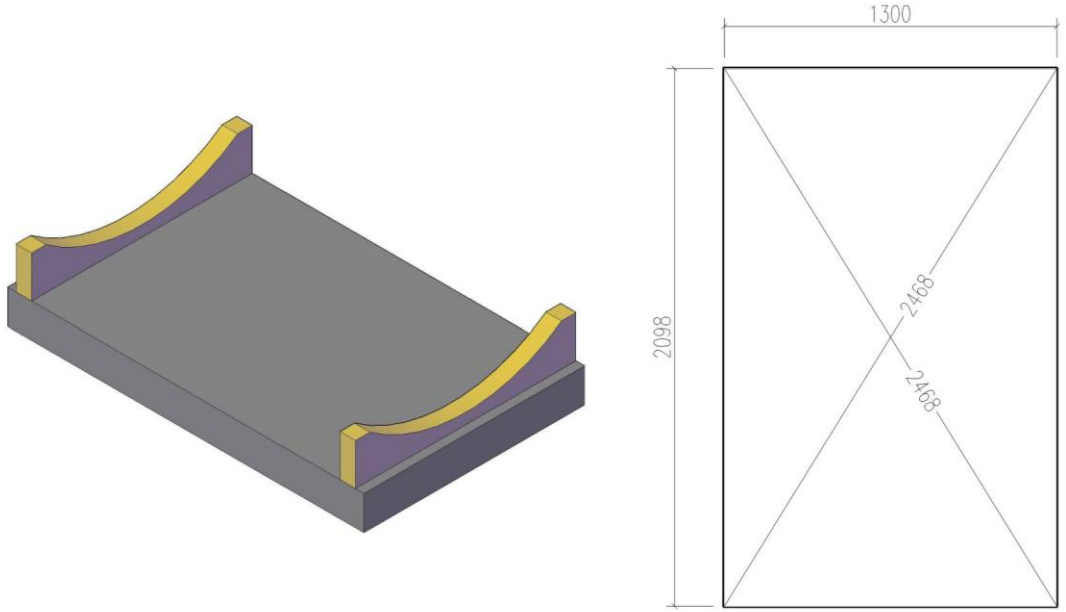

Fundamentpläne – Saunafass ohne Vorraum

Foundation – Sauna Barrel ø1,9 x 3 M

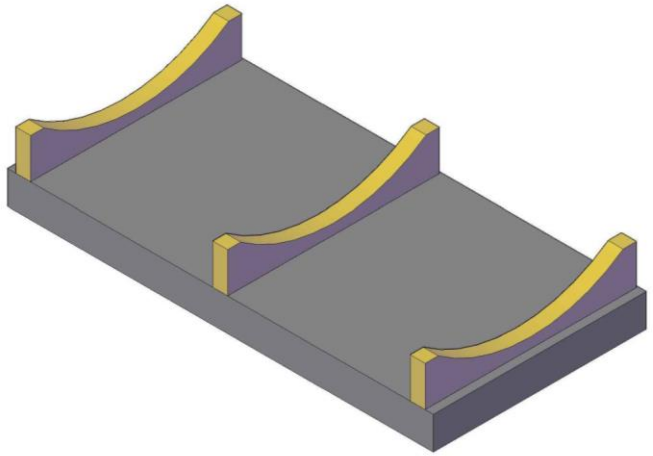

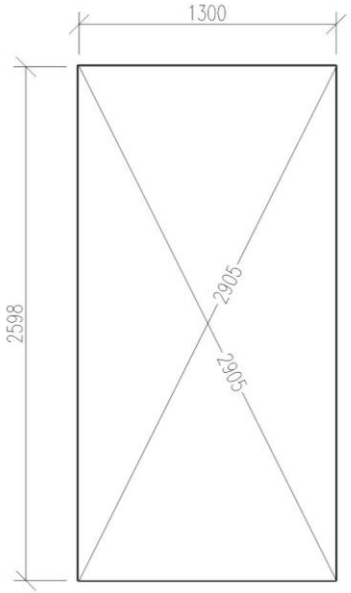

Fundamentpläne – Saunafass ohne Vorraum
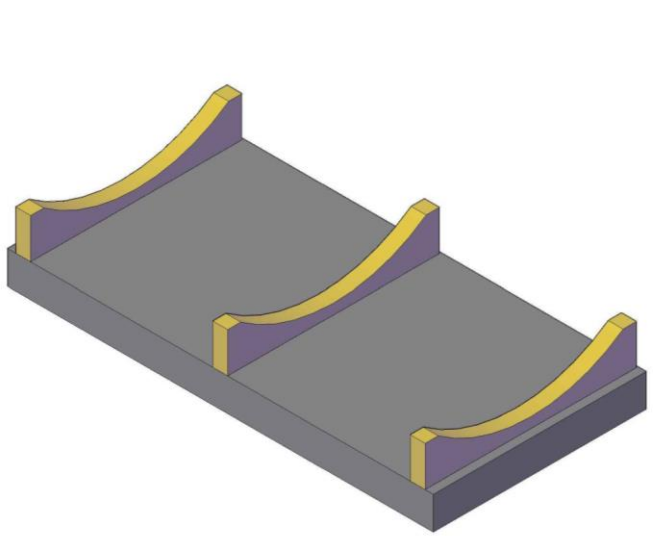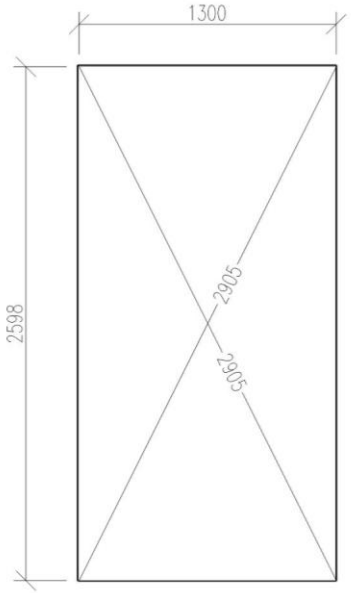
Foundation – Sauna Barrel ø2,2 x 3 M